ACABAMENTO:

- Todos os pisos devem ser polidos, exceto as áreas impermeabilizadas que serão apenas desempenadas;
- Impermeabilizar com polureia a parte interna das seguintes bases; Contenção dos Químicos (piso e paredes internas), Fosso de Bombas Submersíveis (fundo, paredes e tampa), Tanque Digestor (piso), Desinfecção UV (piso e paredes internas);
- Pintar no padrão COMUSA (uma demão de fundo + duas demãos de tinta acrílica) as seguintes bases: parte externa das paredes da Contenção dos Químicos, parte externa e interna das paredes da Sala de Operação.

LEGENDA
Obra Civil
Alvenaria Estrutural
Cargas
D Dreno
Área de pavimentação proposta
Área de grama proposta
Área de paver proposta

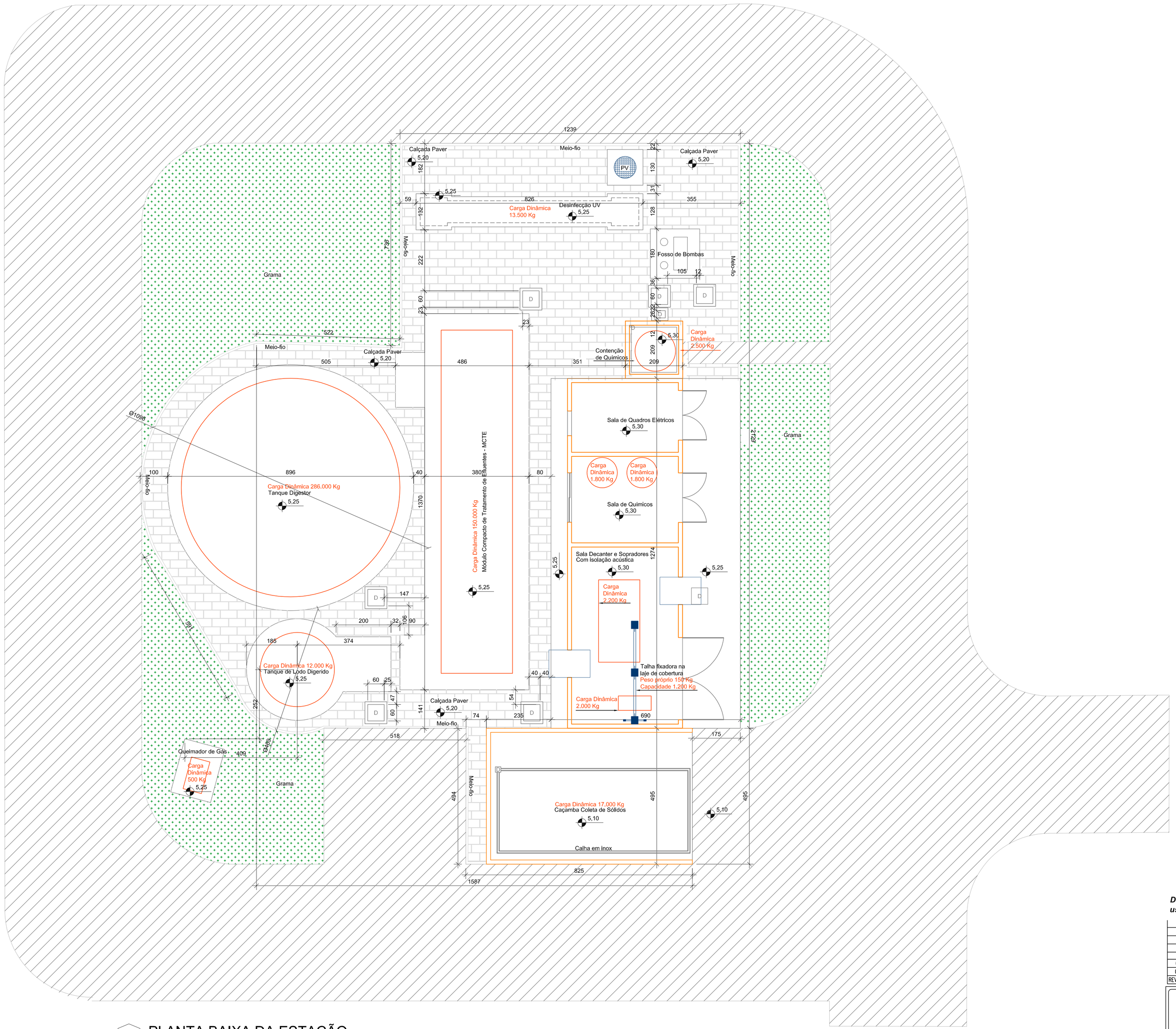

1 PLANTA BAIXA DA ESTAÇÃO
ESCALA 1:75

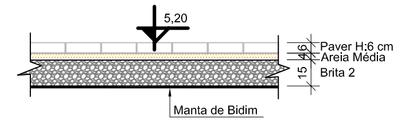

2 DETALHE ASSENTAMENTO PAVER
ESCALA 1:75

3 DETALHE ASSENTAMENTO MEIO-FIO
ESCALA 1:25

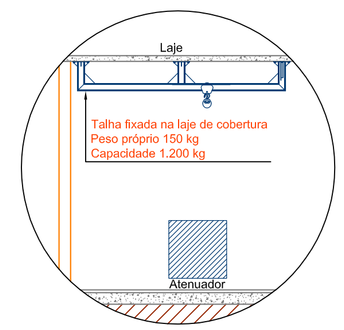

4 DETALHE TALHA
ESCALA 1:75

Documento confidencial de propriedade de Fast Indústria e Comércio Ltda. A divulgação e o uso indevidos das informações aqui contidas estarão sujeitos às penalidades legais cabíveis.

REVISÃO	DESCRIÇÃO	DESENHO	VERIFICAÇÃO	APROVAÇÃO	DATA
01	PROJETO EXECUTIVO LICITAÇÃO	–	–	–	FEV/19
00	PROJETO BÁSICO LICITAÇÃO	–	–	–	FEV/19

SERVIÇOS DE ÁGUA E ESGOTO DE NOVO HAMBURGO COMUSA FAZ PARTE DA SUA VIDA

Serviços de Água e Esgoto
de Novo Hamburgo – RS
Av. Cel. Travassos, 287
Fone/Fax: (51) 3587-1121

Fast TECNOLOGIA INDUSTRIAL

Obra
SISTEMA DE ESGOTO SANITÁRIO VILA PALMEIRA
OBRAS COMPLEMENTARES

Responsável Técnico
ENG° THAYSE KARLINSKI

Especificação
PROJETO CIVIL
ARQUITETÔNICO
PLANTA BAIXA DA ESTAÇÃO COM CARGAS E DETALHES

Desenho	Escala	Unidade	Nome do arquivo	Data	Prancha
ENG° BÁRBARA B.	INDICADA	metro	LY-00773-CV-ARQ-01.dwg	FEV/19	01/02