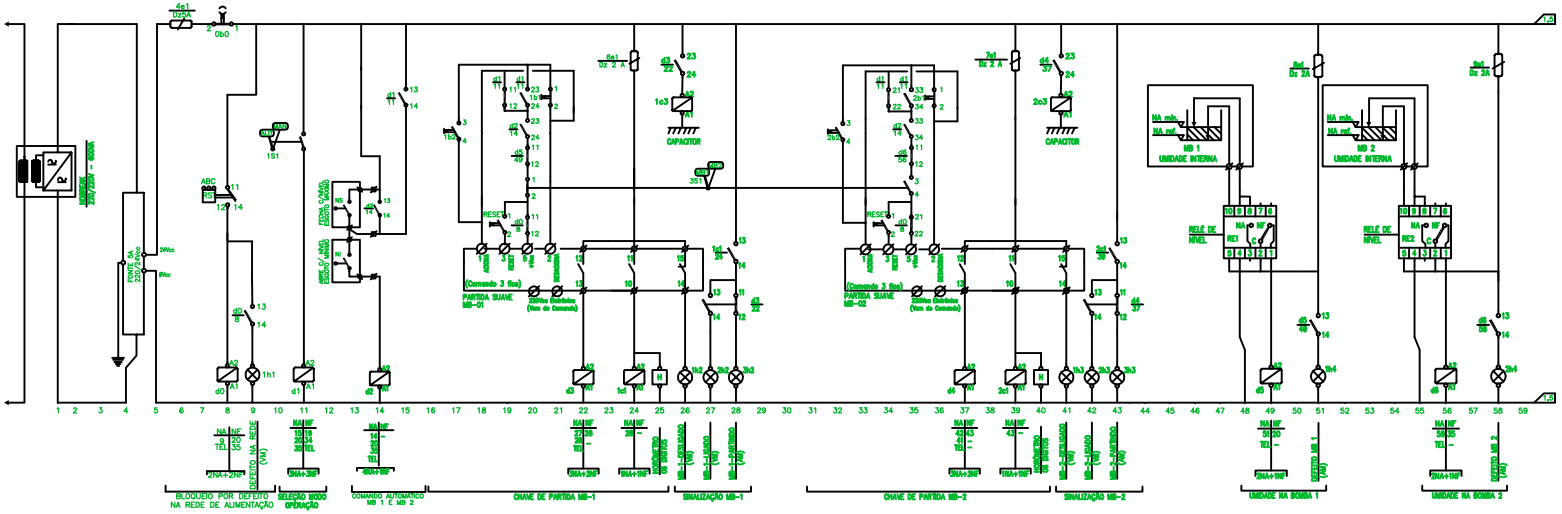

ESQUEMA DE COMANDO - CCM EBE
SEM ESCALA

NOTAS

1 – FIAÇÃO DE COMANDO: CABO FLEXÍVEL ANTICHAMA ISOLAÇÃO PVC 750V BITOLA 1,5 mm2, ANILHADO EM TODOS TERMINAIS.
2 – FURAÇÕES NAS PORTAS DO PAINEL COM ACABAMENTO ANTIFERRUGINOSO NO MESMO PADRÃO DA PINTURA DAS CAIXAS.
3 – PLAQUETAS DE ACRÍLICO GRAVADAS POR TRÁS E APARAFUSADAS NAS PORTAS.
4 – ACESSÓRIOS FORNECIDOS COM O PAINEL:
- PORTA DOCUMENTOS;
- ALÇAS PARA SUSPENSÃO;
- MANUAL DE OPERAÇÃO E MANUTENÇÃO;
- RELATÓRIOS DE TESTES;
- TERMINAIS DE ENTRADA PARA O CABO GERAL.
5 – PARA NÍVEIS DE ÁGUA MÁXIMO E MÍNIMO VER PROJETO HIDRÁULICO.
6 –OS BARRAMENTOS DE FORÇA SERÃO DE COBRE ESTANHADO E PINTADO NAS CORES DA ABNT
7 –CONDUTORES EM INSTALAÇÃO EXTERNA EM ELETRODUTOS ENTERRADOS UTILIZAR CABOS ISOLAÇÃO 0,6/1KV
8 –PARA QUANTITATIVOS DE CABOS OBSERVAR OS DIAGRAMAS DE COMANDO E UNIFILAR

LEGENDA

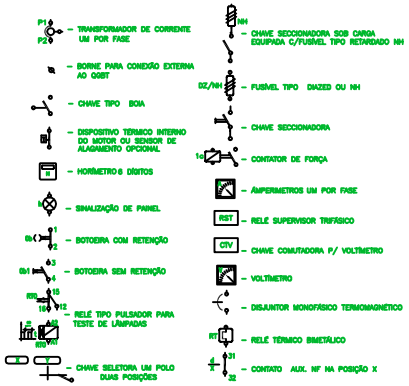

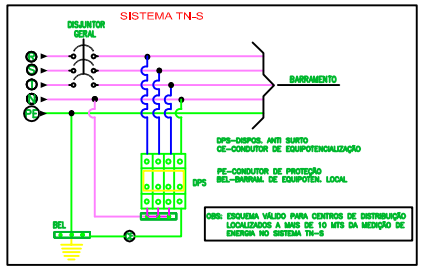

CONEXÃO DO DPS AO BARRAMENTO NO CCM
SEM ESCALA

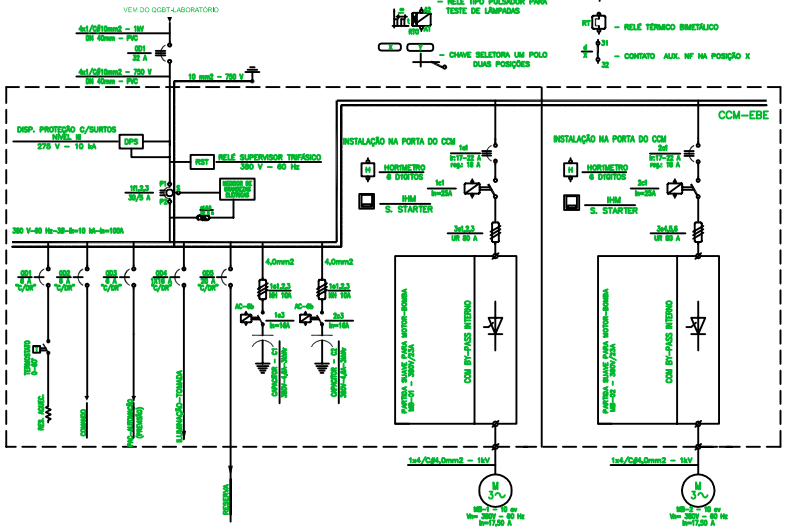

DIAGRAMA UNIFILAR CCM ELEVATÓRIA
SEM ESCALA

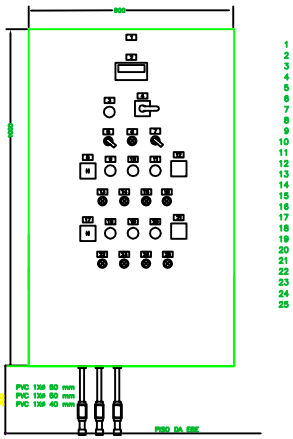

CCM-EBE - VISTA FRONTAL
SEM ESCALA

ETIQUETAS:

1 – CCM–EBE
2 – MULTIMEDIDOR DE GRANDEZAS ELÉTRICAS
3 – BOTÃO DE DESLIGAMENTO DE EMERGÊNCIA
4 – CHAVE GERAL
5 – COMUTADORA SEL. GRUPO OPERATIVO
6 – DEFEITO REDE ELÉTRICA
7 – COMUTADORA MANUAL/AUTOMÁTICO
8 – HORÍMETRO MB–01
9 – MB–01 – LIGA
10 – MB–01 – DESLIGA
11 – MB–01 – RESET
12 – P/M MB–01
13 – MB–01 – DESLIGADA
14 – MB–01 – PARTINDO
15 – MB–01 – LIGADA
16 – DEFEITO MB–01
17 – HORÍMETRO MB–02
18 – MB–02 – LIGA
19 – MB–02 – DESLIGA
20 – MB–02 – RESET
21 – P/M MB–02
22 – MB–02 – DESLIGADA
23 – MB–02 – PARTINDO
24 – MB–02 – LIGADA
25 – DEFEITO MB–02

REVISÃO	DESCRIÇÃO	DESENHO	VERIFICAÇÃO	APROVAÇÃO	DATA

COMUSA
SULE INVESTIR DA SUA VIDA

Serviços de Água e Esgoto de Novo Hamburgo – RS
Av. Cel. Travassos, 287
Fone/Fax: (51) 3587–1121

Obra
SISTEMA DE ESGOTO SANITÁRIO DA COMUNIDADE PALMEIRA
OBRAS COMPLEMENTARES

Responsável Técnico
Eng. Eletricista Mário Martins Rutscher

Especificação
PROJETO ELÉTRICO
DIAGRAMA UNIFILAR E ESQUEMA DE COMANDO CCM–EBE

Desenho	Escala	Unidade	Nome do arquivo	Data	Folha
Manuella	INDICADA	metro	017–ES–PE–ELE–003–R02	Abr/2016	03/03